OXIDAL
your_project_partner

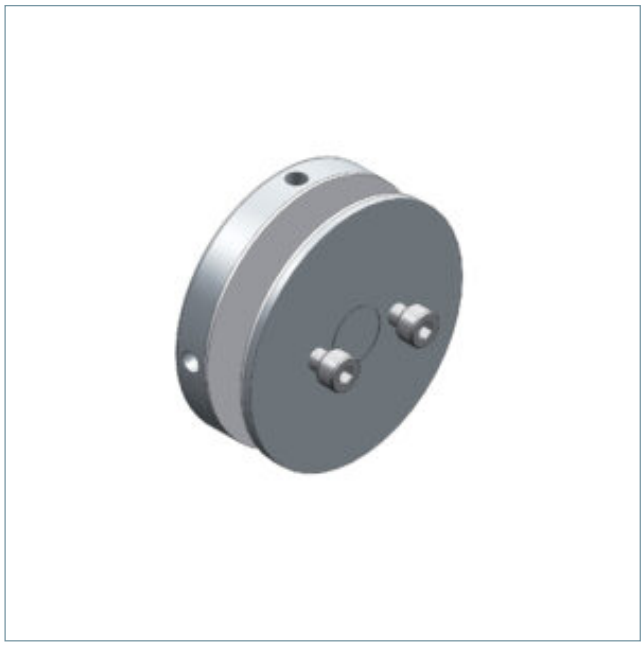

art. 428

Borchia per fissaggio a vetro

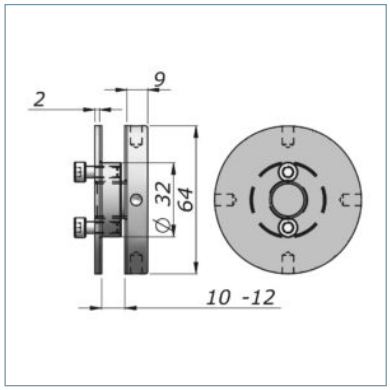

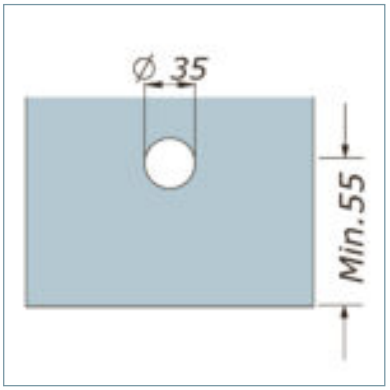

specifiche tecniche / technical data

argento/silver	cromato satinato / chrome mat
N-0428-A	N-0428-I

NUOVA OXIDAL srl

Via Milano, 44,
20011 Corbetta MI
Italy

02.97273093
02.97273280
02.97272719

info@nuovaoxidal.com
nuovaoxidal.com